Dextra Electric

Большемокринское ш., 10, Промышленный район,
Кстово, Нижегородская область

ТЕХНИЧЕСКОЕ ЗАДАНИЕ

РУ-10кВ

Поставщик: ООО "DEXTRA-ELECTRIC"

Основание:
Договор № 137 от 19.08.2026г.
Спецификация № 1 от 19.08.2026 г.

Согласовано:

Поставщик Дмитриев Д.В./_____ дата_____

2026г.

Вспомогательные цепи ~220В	$U_{ном}$=10кВ $I_{ном}$=630А Шина АД31Т 60х5 740А						ОХ100		
Отсек сборных шин	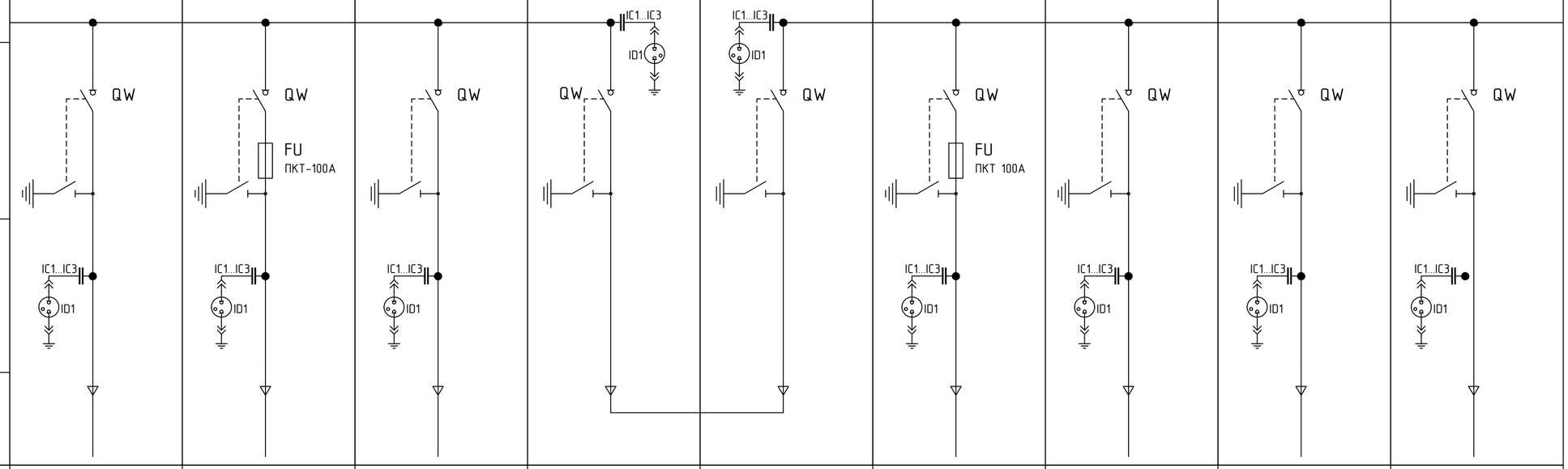								
Отсек высоковольтных аппаратов									
Кабельный отсек									
№ ячейки	2	3	4	5	6	7	8	9	10
Назначение ячейки	ОЛ1	Т1	ОЛ2	СВ1	СВ2	Т2	ОЛ3	ОЛ4	ОЛ5
Тип ячейки	КСО-Омега DE	КСО-Омега DE	КСО-Омега DE	КСО-Омега DE	КСО-Омега DE	КСО-Омега DE	КСО-Омега DE	КСО-Омега DE	КСО-Омега DE
Габариты ШхГхВ	370х870х2200	500х870х2200	370х870х2200	370х870х2200	370х870х2200	500х870х2200	370х870х2200	370х870х2200	370х870х2200
Коммутационный аппарат	SL12-BMJ	SL12-BTB	SL12-BMJ	SL12-BMJ	SL12-BMJ	SL12-BTB	SL12-BMJ	SL12-BMJ	SL12-BMJ
Предохранитель	---	ПКТ-XDX-VK-10-31,5-100 А	---	---	---	ПКТ-XDX-VK-10-31,5-100 А	---	---	---
Отходящие кабели шины	ААБл-10	АПвПГ 10 3(1*120/35)	ААБл-10	АПвПГ 10 3(1*120/35)		АПвПГ 10 3х(1*120/35)	ААБл-10	ААБл-10	ААБл-10

Управление и телесигнализация

1. Для ячеек №2–10 предусмотреть местное и дистанционное электрическое управление коммутационными аппаратами.

2. На фасаде каждой ячейки установить:

* ключ выбора режима управления «Местное / Дистанционное»;
* ключ управления коммутационным аппаратом «Откл. / 0 / Вкл.».

3. В режиме «Дистанционное» предусмотреть управление от устройства ТУ. На отдельные клеммы вывести цепи команд:

* «Включить»;
* «Отключить».

Управление от ТУ — сухими контактами.

4. На отдельные клеммы вывести сухие контакты телесигнализации:

* «Включено»;
* «Отключено».

5. Для ячеек Т1 и Т2 с приводом SL12-BTB дополнительно вывести телесигнализацию:

* «Привод готов»;
* «Привод не готов».

6. Цепи управления выполнить с ограничением длительности подачи команды на электроприводы и электромагниты в соответствии с требованиями изготовителя коммутационных аппаратов.

7. Для ячеек Т1 и Т2 предусмотреть резерв накопленной оперативной энергии, обеспечивающий возможность выполнения одного цикла В–О от устройства ТУ при отсутствии основного питания вспомогательных цепей ~220 В.

8. Для ячеек с моторным приводом SL12-BMJ предусмотреть возможность резервированного питания приводов и цепей управления от внешнего ИБП Заказчика. Подключение ИБП выполнить через предусмотренные в РУ клеммы/ввод питания.(ИБП в поставку не входит)

9. Внешнее питание вспомогательных цепей РУ — ~220 В, 50 Гц. Необходимое преобразование напряжения для питания приводов выполняется в составе РУ.

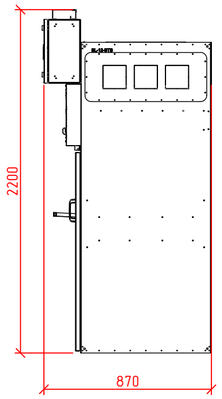

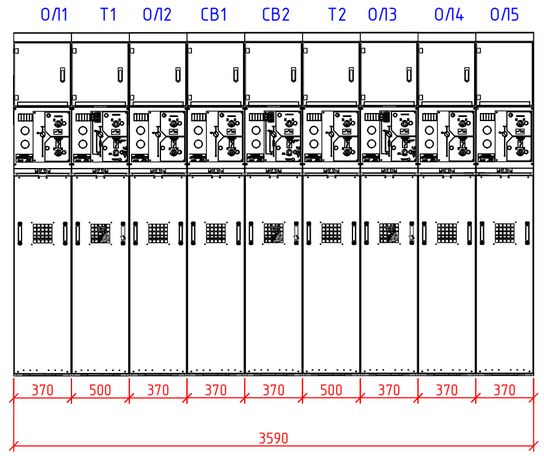

В комплект поставки входит:
1) Прибор проверки фазировки ВЕАШ.305621.634 1 шт
2) ПКТ-XDX-VK-10-31,5-100 А 9 шт. (6 штук рабочих ,3 шт. запасных)
3) Секционная перемычка ячеек №5–6 — кабельная, АПвПг 10 кВ 3х(1х120/35)
Ориентировочная длина кабеля каждой фазы — 4 м (общая длина кабеля — 12 м)

						Лит.	Масса	Маштаб
Изм.	Лист	№Документа	Подпись	Дата	РУ-10кВ	Р		
Разраб.		Ефремов					Лист	Листов
Пров.		Шадрин					2	
Т.Контр.		Павлов						
					Однолинейная электрическая схема РУВН			
Утв.		Дмитриев				Dextra Electric г.Нижний Новгород		

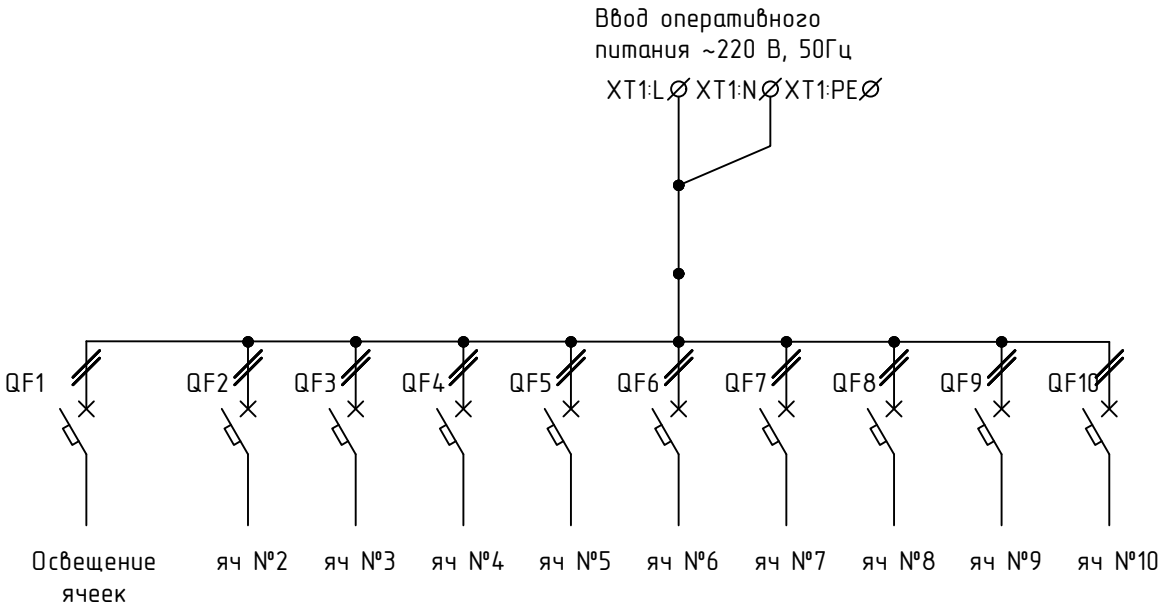

Примечания:

1)Питание приводов и цепей управления ячеек Омега осуществляется от внешнего ИБП Заказчика через общий ввод гарантированного питания РУ. ИБП в комплект поставки РУ не входит

2) Клеммы ввода гарантированного оперативного питания ~220 В, 50 Гц от внешнего ИБП Заказчика устанавливаются в крайней ячейке №2.

3)Для ячеек №3 и №7 дополнительно устанавливаются локальные ИБП UG, обеспечивающие цикл В–О при потере внешнего питания.

						Лит.	Масса	Масштаб
Изм.	Лист	№Документа	Подпись	Дата	РУ-10кВ			
Разраб.		Ефремов				Р		
Пров.		Шадрин					Лист	Листов
Т.Контр.		Павлов					3	
					Однолинейная электрическая схема оперативного питания ячеек	Dextra Electric г.Нижний Новгород		
Утв.		Дмитриев						

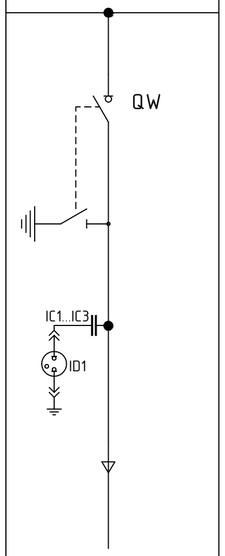

2
ОЛ1
КСО-Омега ОЕ
370х870х2200
SL12-BMJ

ААБл-10

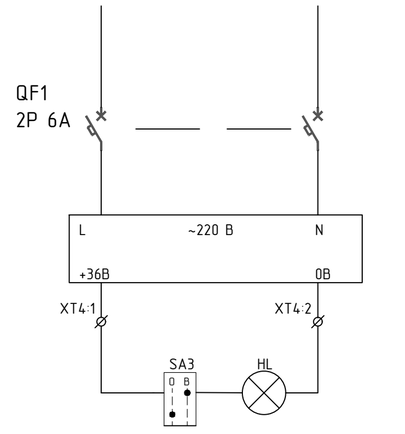

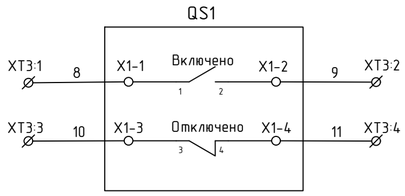

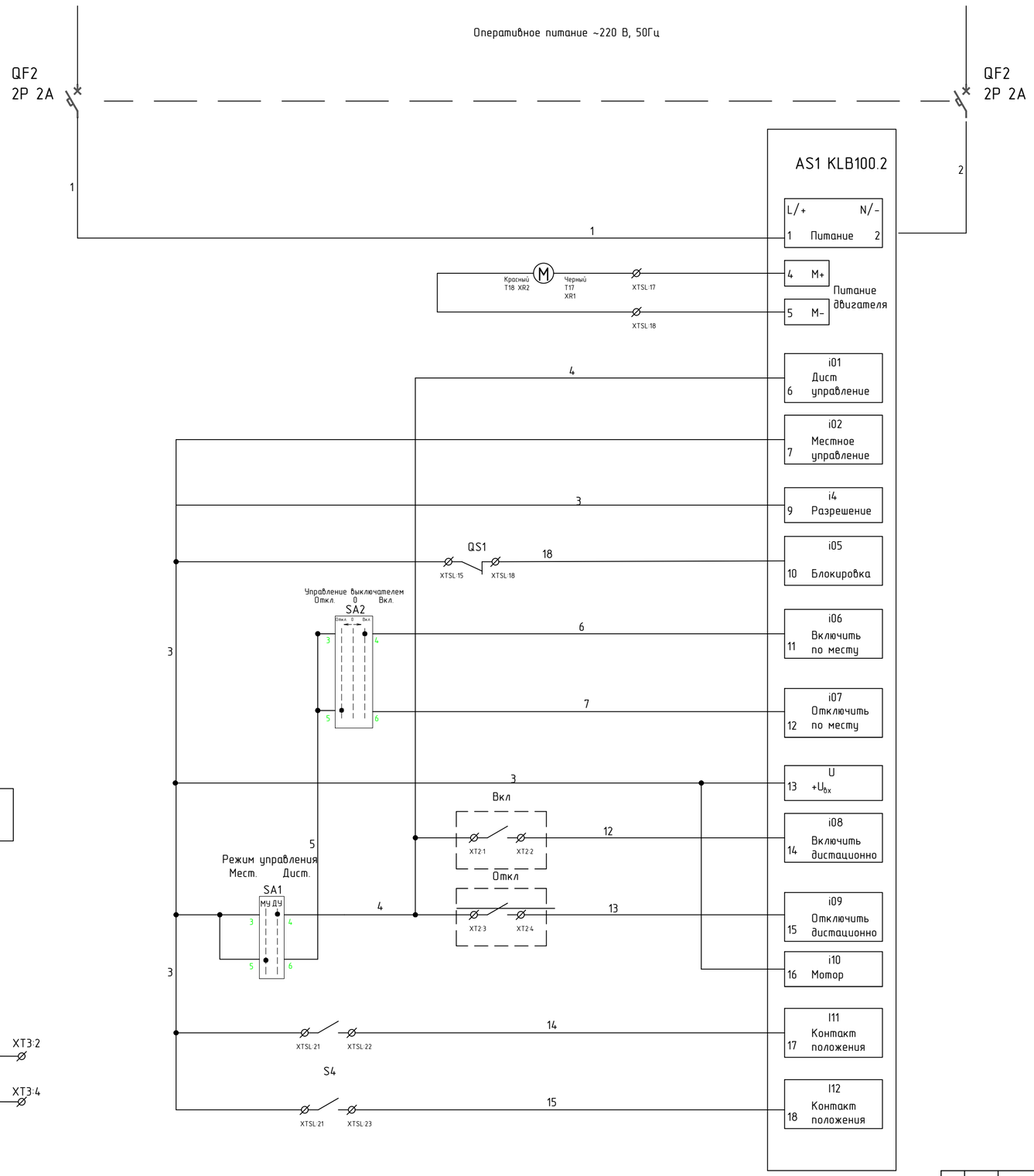

Изм.	Лист	№Документа	Подпись	Дата	РУ-10кВ	Лит.	Масса	Маштаб
Разраб.		Ефремов				Р		
Пров.		Шадрин					Лист	Листов
Т.Контр.		Павлов					4	
					Принципиальная электрическая схема КСО Омега №2	Dextra Electric г.Нижний Новгород		
Утв.		Дмитриев						

Обозначение	Тип, марка оборудоания		Кол-во	Ед. Изм	Примечание
	КСО Омега №2				
QW1	Трёхпозиционный выключатель-заземлитель SL12-BMJ, 10 кВ, 630 А, моторный привод	SL12-BMJ.01.00	1	шт.	
AS1	Блок управления моторным приводом KLB100.2		1	шт.	в составе SL12-BMJ
QF2	Автоматический выключатель CHINT NB1-63, 2P, C2, 6 кА	179659	1	шт.	
SA1	Переключатель режима «Местное/Дистанционное», CHINT NP2-BD25, 2 положения, 1NO+1NC	573981	1	шт.	
SA2	Переключатель «Откл./0/Вкл.», CHINT NP2-BD53, возврат в центр, 2NO	573985	1	шт.	
HL2	Светильник СВОШ-2, LED, 6 Вт, 36 В AC/DC	TDM SQ0837-0004	1	шт.	
SA3	NP2-BD21	573977	1	шт.	
	NP2-BZ31	256361	1	шт.	
QF1	Автомат защиты цепи освещения, 2P C6	179667	1	шт.	
G1	Блок питания 220 VAC / 36 VDC, около 120 Вт	Mean Well XDR-120-36			
XT1:L	CTS 4 мм², серая, 32 А	YCT10-00-K03-004	1	шт.	
XT1:N	CTS 4 мм², синяя, 32 А	YCT10-00-K07-004	1	шт.	
XT1:PE	CTS-PEN 4 мм², ж/з	YCT11-00-K52-004	1	шт.	
XT2	CTS 2,5 мм², серая	YCT10-00-K03-002	4	шт.	команды ТУ
XT3	CTS 2,5 мм², серая	YCT10-00-K03-002	4	шт.	телесигнализация
XT4	CTS 2,5 мм², серая	YCT10-00-K03-002	1	шт.	+36 В
XT4	CTS 2,5 мм², синяя	YCT10-00-K07-002	1	шт.	0 В
	Блок индикации LB-1-115-T, 115pF (с разъемом)		1	шт.	Входит в комплект SL12
	Опорный изолятор ИО 8-75-130С У3		3	шт.	

Изм.	Лист	№Документа	Подпись	Дата	РУ-10кВ	Лит.	Масса / Масштаб
Разраб.		Ефремов				Р	
Пров.		Шадрин					Лист 5 / Листов
Т.Контр.		Павлов					
					Спецификация	Dextra Electric г.Нижний Новгород	
Утв.		Дмитриев					

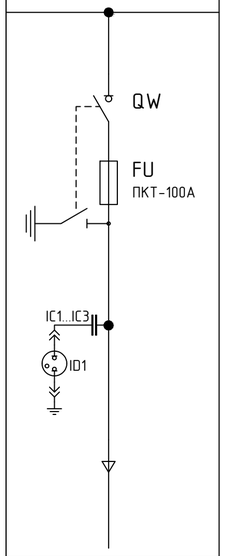

3
Т1
КСО-Омега DE
500х870х2200
SL12-BTB
ПКТ-XDX-VK-10-31,5-100 А
АПВпГ 10 3(1*120/35)

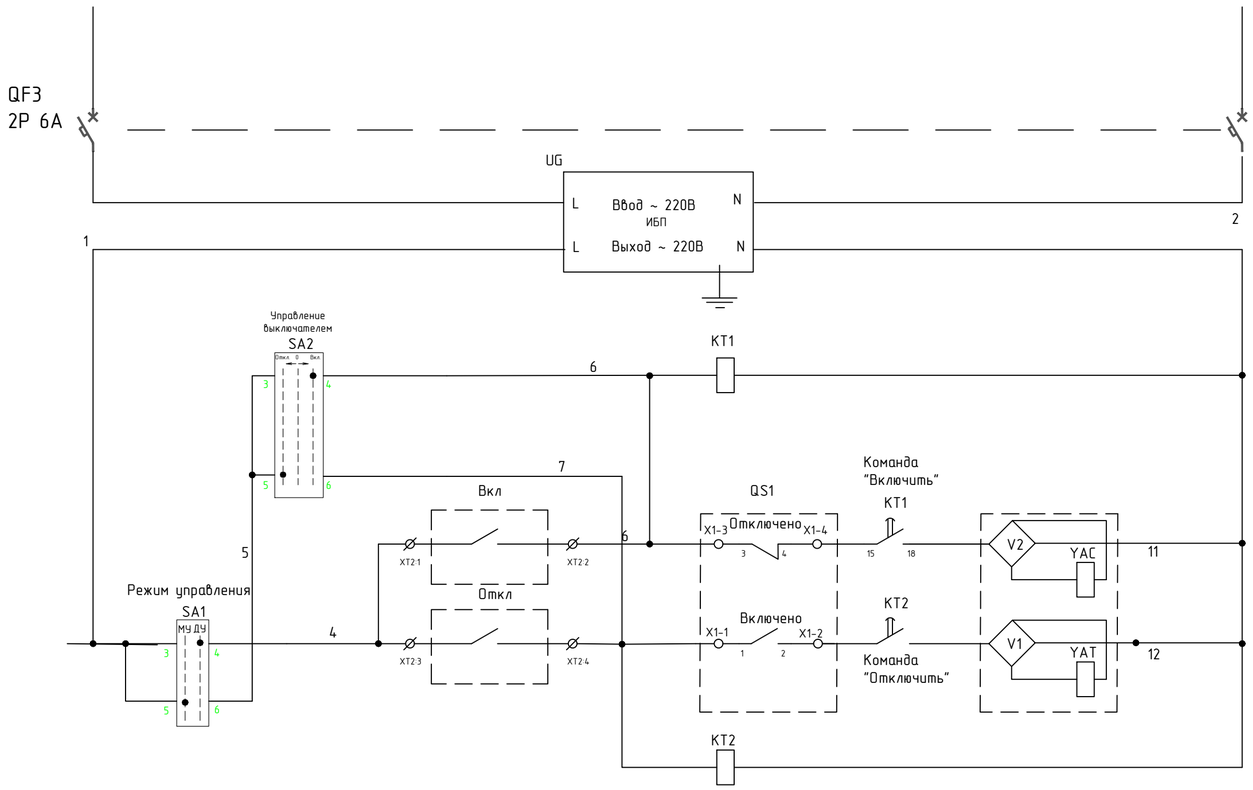

Оперативное питание
Включить
Отключить
ТЕЛЕСИГНАЛИЗАЦИЯ

Контакт состояния Пружины
ГОТОВ/НЕ ГОТОВ

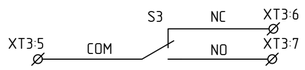

Контакт состояния предохранителей
ПКТ ИСПРАВЕН/ПКТ ПЕРЕГОРЕЛ

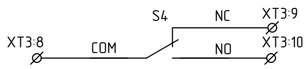

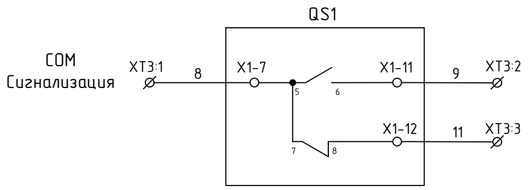

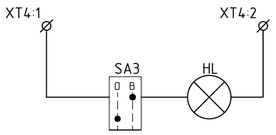

Состояние пружины	S3	
	NC-COM	NO-COM
Пружина взведена	○	×
Пружина не взведена	×	○

Состояние предохранителей	S4	
	NC-COM	NO-COM
Предохранитель перегорел	○	×
Предохранитель исправен	×	○

							Лит.	Масса	Маштаб
Изм.	Лист	№Документа	Подпись	Дата	РУ-10кВ			
Разраб.		Ефремов				Р		
Пров.		Шадрин					Лист	Листов
Т.Контр.		Павлов					6	
					Принципиальная электрическая схема КСО Омега №3			
Утв.		Дмитриев						

Dextra Electric
г.Нижний Новгород

Обозначение	Тип, марка оборудоания		Кол-во	Ед. Изм	Примечание
	КСО Омега №3				
QW1	Трёхпозиционный выключатель-заземлитель SL12-BTB, 10 кВ, 630 А, привод T	SL12-BTB.16.00	1	шт.	
FU1–FU3	Предохранитель ПКТ-XDX-VK-10-31,5-100 А		3	шт.	
QF3	Автоматический выключатель CHINT NB1-63, 2P, C6, 6 кА	179667	1	шт.	
SA1	Переключатель режима «Местное/Дистанционное», CHINT NP2-BD25, 2 положения, 1NO+1NC	573981	1	шт.	
SA2	Переключатель «Откл./0/Вкл.», CHINT NP2-BD53, возврат в центр, 2NO	573985	1	шт.	
KT1, KT2	Реле времени Finder 80.01, функция DI, t=0,3 с	80.01	2	шт.	
UG	ИБП Ippon Innova TA 1000	Innova TA 1000	1	шт.	
HL	Светильник СВОШ-2, LED, 6 Вт, 36 В AC/DC	TDM SQ0837-0004	1	шт.	
SA3	CHINT NP2-BD21	573977	1	шт.	
	NP2-BZ31	256361	1		
XT2	CTS 2,5 мм, серая	YCT10-00-K03-002	4	шт.	команды ТУ
XT3	CTS 2,5 мм, серая	YCT10-00-K03-002	10	шт.	телесигнализация
XT4	CTS 2,5 мм, серая	YCT10-00-K03-002	1	шт.	+36 В
XT4	CTS 2,5 мм, синяя	YCT10-00-K07-002	1	шт.	0 В
	ПКТ-XDX-VK-10-31,5-100 А		3	шт.	Запас
	Устройство для фазировки ВЕАШ.305621.634		1	шт.	
	Блок индикации LB-1-115-T, 115pF (с разъемом)		1	шт.	
	Опорный изолятор ИО 8-75-130С У3		3	шт.	Входит в комплект SL12

Изм.	Лист	№Документа	Подпись	Дата	РУ-10кВ	Лит.	Масса	Маштаб
Разраб.		Ефремов				Р		
Пров.		Шадрин					Лист	Листов
Т.Контр.		Павлов					7	
					Спецификация	Dextra Electric г.Нижний Новгород		
Утв.		Дмитриев						

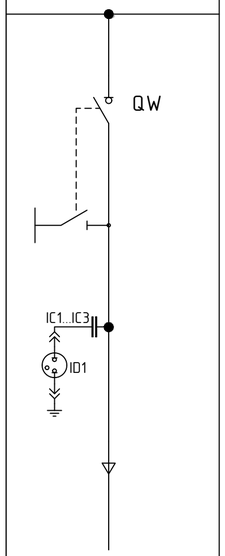

4
ОЛ2
КСО-Омега DE
370x870x2200
SL12-BMJ

ААБл-10

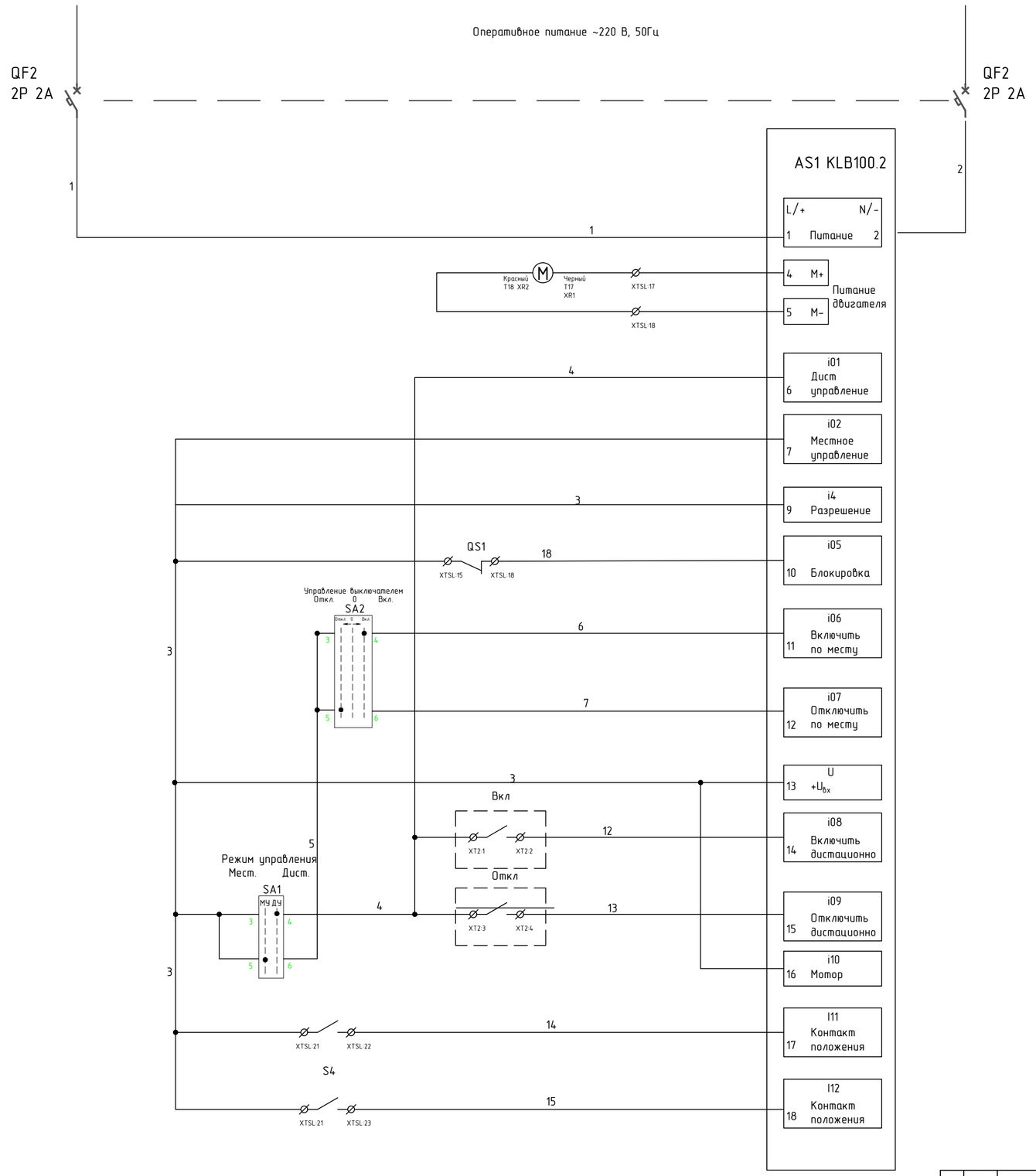

					РУ-10кВ	Лит.	Масса	Маштаб
Изм.	Лист	№Документа	Подпись	Дата		Р		
Разраб.		Ефремов					Лист	Листов
Пров.		Шадрин					8	
Т.Контр.		Павлов						
					Принципиальная электрическая схема КСО Омега №4	Dextra Electric г.Нижний Новгород		
Утв.		Дмитриев						

Обозначение	Тип, марка оборудоания		Кол-во	Ед. Изм	Примечание
	КСО Омега №4				
QW1	Трёхпозиционный выключатель-заземлитель SL12-BMJ, 10 кВ, 630 А, моторный привод	SL12-BMJ.01.00	1	шт.	
AS1	Блок управления моторным приводом KLB100.2		1	шт.	в составе SL12-BMJ
QF4	Автоматический выключатель CHINT NB1-63, 2P, C2, 6 кА	179659	1	шт.	
SA1	Переключатель режима «Местное/Дистанционное», CHINT NP2-BD25, 2 положения, 1NO+1NC	573981	1	шт.	
SA2	Переключатель «Откл./0/Вкл.», CHINT NP2-BD53, возврат в центр, 2NO	573985	1	шт.	
HL2	Светильник СВОШ-2, LED, 6 Вт, 36 В AC/DC	TDM SQ0837-0004	1	шт.	
SA3	переключатель CHINT NP2-BD21	573977	1	шт.	
	Шильдик маркировочный прямоугольный NP2-BZ31	256361	1	шт.	
XT2	CTS 2,5 мм, серая	YCT10-00-K03-002	4	шт.	команды ТУ
XT3	CTS 2,5 мм, серая	YCT10-00-K03-002	4	шт.	телесигнализация
XT4	CTS 2,5 мм, серая	YCT10-00-K03-002	1	шт.	+36 В
XT4	CTS 2,5 мм, синяя	YCT10-00-K07-002	1	шт.	0 В
	Блок индикации LB-1-115-T, 115pF (с разъемом)		1	шт.	
	Опорный изолятор ИО 8-75-130С У3		3	шт.	Входит в комплект SL12

Изм.	Лист	№Документа	Подпись	Дата	РУ-10кВ	Лит.	Масса	Маштаб
Разраб.		Ефремов				Р		
Пров.		Шадрин					Лист	Листов
Т.Контр.		Павлов					9	
					Спецификация	Dextra Electric г.Нижний Новгород		
Утв.		Дмитриев						

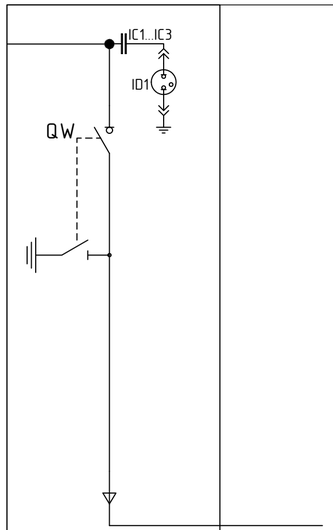

5
CB1
КСО-Омега DE
370x870x2200
SL12-BMJ

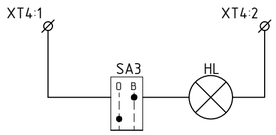

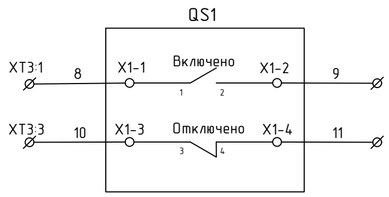

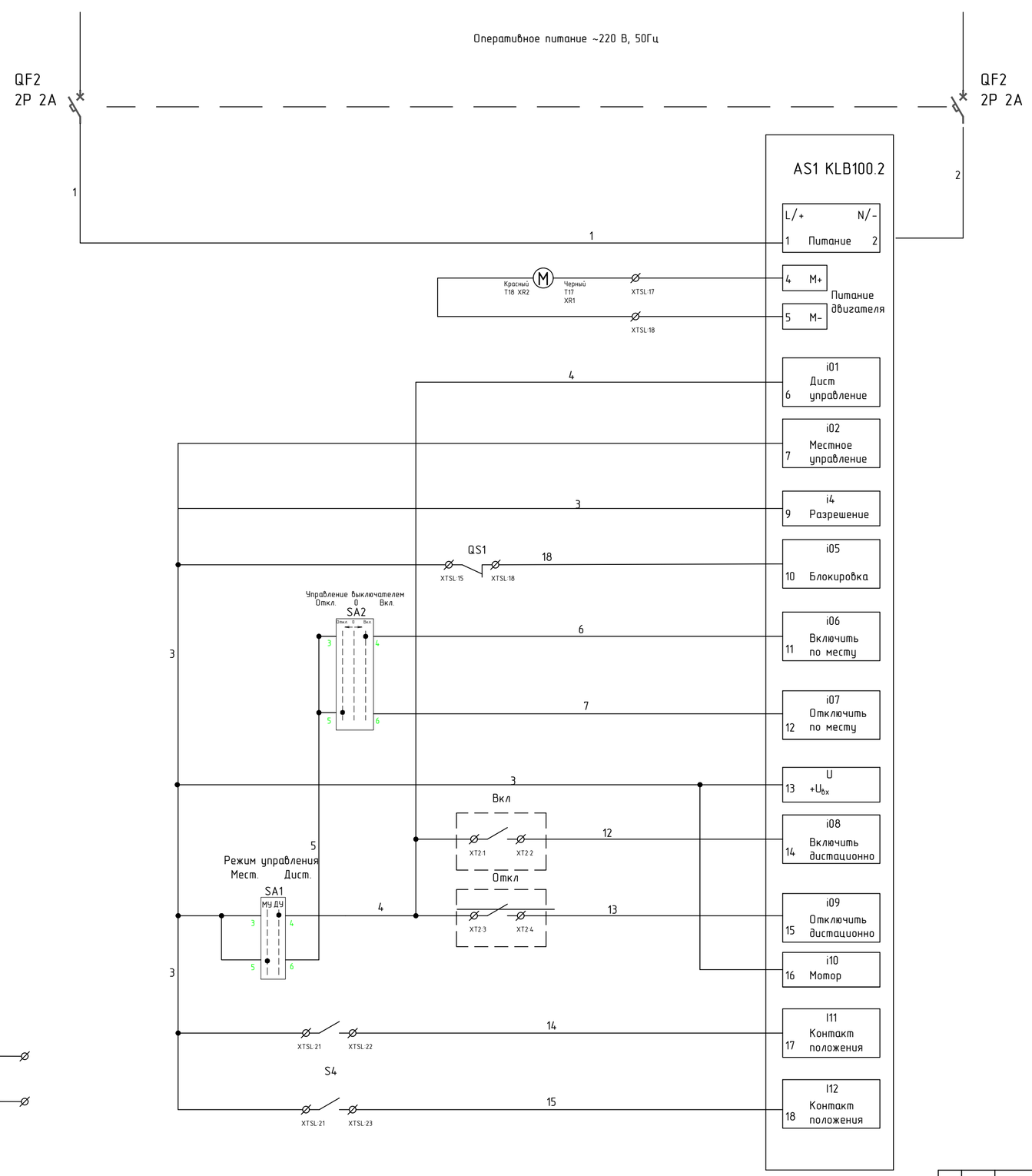

Изм.	Лист	№Документа	Подпись	Дата	РУ-10кВ	Лит.	Масса	Маштаб
Разраб.		Ефремов				Р		
Пров.		Шадрин					Лист	Листов
Т.Контр.		Павлов					10	
					Принципиальная электрическая схема КСО Омега №5	Dextra Electric г.Нижний Новгород		
Утв.		Дмитриев						

Обозначение	Тип, марка оборудоания		Кол-во	Ед. Изм	Примечание
	КСО Омега №5				
QW1	Трёхпозиционный выключатель-заземлитель SL12-BMJ, 10 кВ, 630 А, моторный привод	SL12-BMJ.01.00	1	шт.	
AS1	Блок управления моторным приводом KLB100.2		1	шт.	в составе SL12-BMJ
QF5	Автоматический выключатель CHINT NB1-63, 2P, C2, 6 кА	179659	1	шт.	
SA1	Переключатель режима «Местное/Дистанционное», CHINT NP2-BD25, 2 положения, 1NO+1NC	573981	1	шт.	
SA2	Переключатель «Откл./0/Вкл.», CHINT NP2-BD53, возврат в центр, 2NO	573985	1	шт.	
HL2	Светильник СВОШ-2, LED, 6 Вт, 36 В AC/DC	TDM SQ0837-0004	1	шт.	
SA3	переключатель CHINT NP2-BD21	573977	1	шт.	
	Шильдик маркировочный прямоугольный NP2-BZ31	256361	1	шт.	
XT2	CTS 2,5 мм|, серая	YCT10-00-K03-002	4	шт.	команды ТУ
XT3	CTS 2,5 мм|, серая	YCT10-00-K03-002	4	шт.	телесигнализация
XT4	CTS 2,5 мм|, серая	YCT10-00-K03-002	1	шт.	+36 В
XT4	CTS 2,5 мм|, синяя	YCT10-00-K07-002	1	шт.	0 В
	Блок индикации LB-1-115-T, 115pF (с разъемом)		1	шт.	Входит в комплект SL12
	Опорный изолятор ИО 8-75-130С У3		3	шт.	Входит в комплект SL12

Изм.	Лист	№Документа	Подпись	Дата	РУ-10кВ	Лит.	Масса	Маштаб
Разраб.		Ефремов				Р		
Пров.		Шадрин					Лист	Листов
Т.Контр.		Павлов					11	
					Спецификация			
Утв.		Дмитриев						

Dextra Electric
г.Нижний Новгород

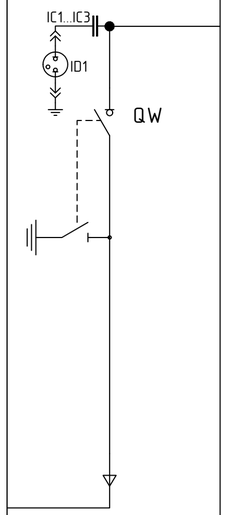

6
CB2
КСО-Омега DE
370x870x2200
SL12-BMJ

Оперативное питание ~220 В, 50Гц

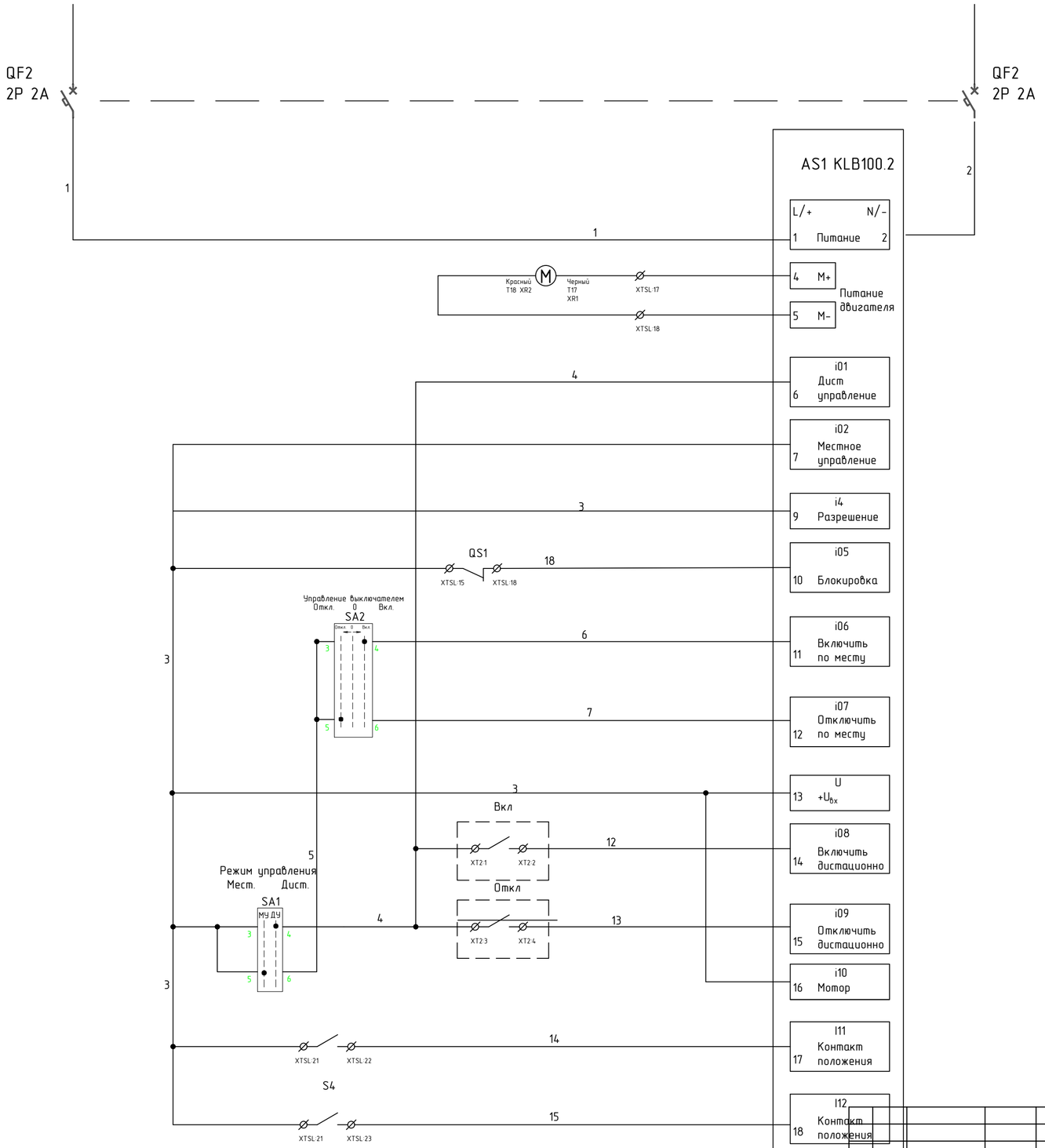

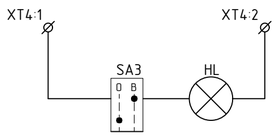

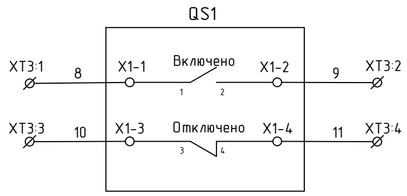

						Лит.	Масса	Маштаб
Изм.	Лист	№Документа	Подпись	Дата	РУ-10кВ			
Разраб.		Ефремов				Р		
Пров.		Шадрин					Лист	Листов
Т.Контр.		Павлов					12	
					Принципиальная электрическая схема КСО Омега №6	Dextra Electric г.Нижний Новгород		
Утв.		Дмитриев						

Обозначение	Тип, марка оборудоания		Кол-во	Ед. Изм	Примечание
	КСО Омега №6				
QW1	Трёхпозиционный выключатель-заземлитель SL12-BMJ, 10 кВ, 630 А, моторный привод	SL12-BMJ.01.00	1	шт.	
AS1	Блок управления моторным приводом KLB100.2		1	шт.	в составе SL12-BMJ
QF6	Автоматический выключатель CHINT NB1-63, 2P, C2, 6 кА	179659	1	шт.	
SA1	Переключатель режима «Местное/Дистанционное», CHINT NP2-BD25, 2 положения, 1NO+1NC	573981	1	шт.	
SA2	Переключатель «Откл./0/Вкл.», CHINT NP2-BD53, возврат в центр, 2NO	573985	1	шт.	
HL2	Светильник СВОШ-2, LED, 6 Вт, 36 В AC/DC	TDM SQ0837-0004	1	шт.	
SA3	переключатель CHINT NP2-BD21	573977	1	шт.	
	Шильдик маркировочный прямоугольный NP2-BZ31	256361	1	шт.	
XT2	CTS 2,5 мм|, серая	YCT10-00-K03-002	4	шт.	команды ТУ
XT3	CTS 2,5 мм|, серая	YCT10-00-K03-002	4	шт.	телесигнализация
XT4	CTS 2,5 мм|, серая	YCT10-00-K03-002	1	шт.	+36 В
XT4	CTS 2,5 мм|, синяя	YCT10-00-K07-002	1	шт.	0 В
	перемычка АПвпГ 10 кВ 3х(1х120/35)		12	м	
	Блок индикации LB-1-115-T, 115pF (с разъемом)		1	шт.	Входит в комплект SL12
	Опорный изолятор ИО 8-75-130С У3		3	шт.	

Изм.	Лист	№Документа	Подпись	Дата	РУ-10кВ	Лит.	Масса	Маштаб
Разраб.		Ефремов				Р		
Пров.		Шадрин					Лист	Листов
Т.Контр.		Павлов					13	
					Спецификация	Dextra Electric г.Нижний Новгород		
Утв.		Дмитриев						

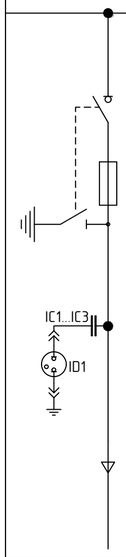

7
T2
КСО-Омега DE
500x870x2200
SL12-BTB
ПКТ-XDX-VK-10-31,5-100 A
АПВнГ 10 3х(1*120/35)

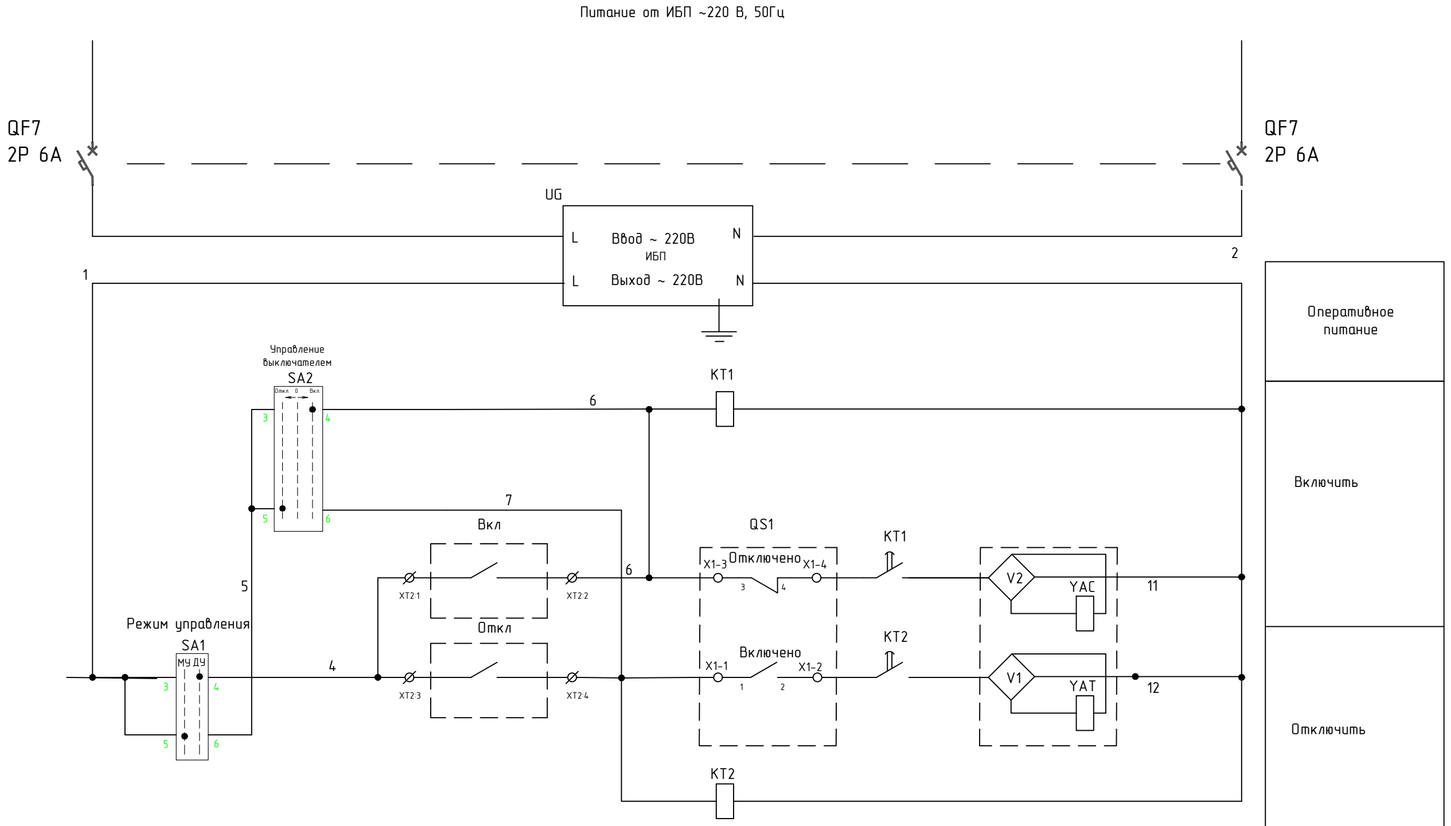

Оперативное питание
Включить
Отключить
ТЕЛЕСИГНАЛИЗАЦИЯ

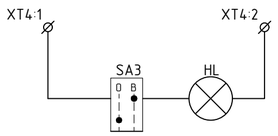

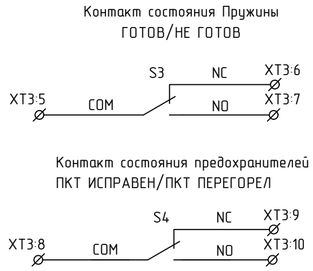

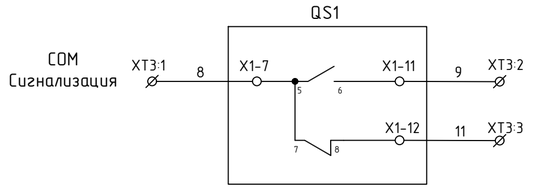

Примечание:

ЗАВОДСКИЕ СОЕДИНЕНИЯ
SL12-BTB
см. схему изготовителя
АО «ПО Элтехника»

Состояние пружины	S3	
	NC-COM	NO-COM
Пружина взведена	○	×
Пружина не взведена	×	○

Состояние предохранителей	S4	
	NC-COM	NO-COM
Предохранитель перегорел	○	×
Предохранитель исправен	×	○

Изм.	Лист	№Документа	Подпись	Дата	РУ-10кВ	Лит.	Масса / Масштаб
Разраб.		Ефремов				Р	
Пров.		Шадрин				Лист	Листов
Т.Контр.		Павлов				14	
					Принципиальная электрическая схема КСО Омега №7	Dextra Electric г.Нижний Новгород	
Утв.		Дмитриев					

Обозначение	Тип, марка оборудоания		Кол-во	Ед. Изм	Примечание
	КСО Омега №7				
QW1	Трёхпозиционный выключатель-заземлитель SL12-BTB, 10 кВ, 630 А, привод T	SL12-BTB.16.00	1	шт.	
FU1–FU3	Предохранитель ПКТ-XDX-VK-10-31,5-100 А		3	шт.	
QF7	Автоматический выключатель CHINT NB1-63, 2P, C6, 6 кА	179667	1	шт.	
SA1	Переключатель режима «Местное/Дистанционное», CHINT NP2-BD25, 2 положения, 1NO+1NC	573981	1	шт.	
SA2	Переключатель «Откл./0/Вкл.», CHINT NP2-BD53, возврат в центр, 2NO	573985	1	шт.	
KT1, KT2	Реле времени Finder 80.01, функция DI, t=0,3 с	80.01	2	шт.	
UG	ИБП Ippon Innova TA 1000	Innova TA 1000	1	шт.	
HL	Светильник СВОШ-2, LED, 6 Вт, 36 В AC/DC	TDM SQ0837-0004	1	шт.	
SA3	переключатель CHINT NP2-BD21	573977	1	шт.	
	Шильдик маркировочный прямоугольный NP2-BZ31	256361	1		
XT2	CTS 2,5 мм, серая	YCT10-00-K03-002	4	шт.	команды ТУ
XT3	CTS 2,5 мм, серая	YCT10-00-K03-002	10	шт.	телесигнализация
XT4	CTS 2,5 мм, серая	YCT10-00-K03-002	1	шт.	+36 В
XT4	CTS 2,5 мм, синяя	YCT10-00-K07-002	1	шт.	0 В
	Блок индикации LB-1-115-T, 115pF (с разъемом)		1	шт.	Входит в комплект SL12
	Опорный изолятор ИО 8-75-130С У3		3	шт.	

Изм.	Лист	№Документа	Подпись	Дата	РУ-10кВ	Лит.	Масса	Маштаб
Разраб.		Ефремов				Р		
Пров.		Шадрин					Лист	Листов
Т.Контр.		Павлов					15	
					Спецификация	Dextra Electric г.Нижний Новгород		
Утв.		Дмитриев						

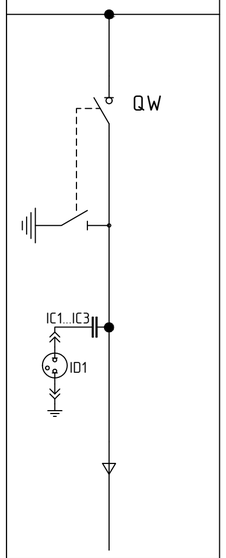

8
ОЛЗ
КСО-Омега DE
370x870x2200
SL12-BMJ

ААБл-10

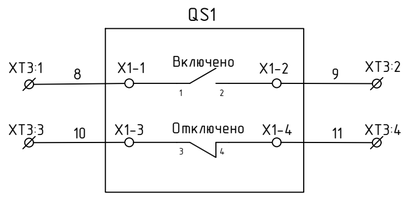

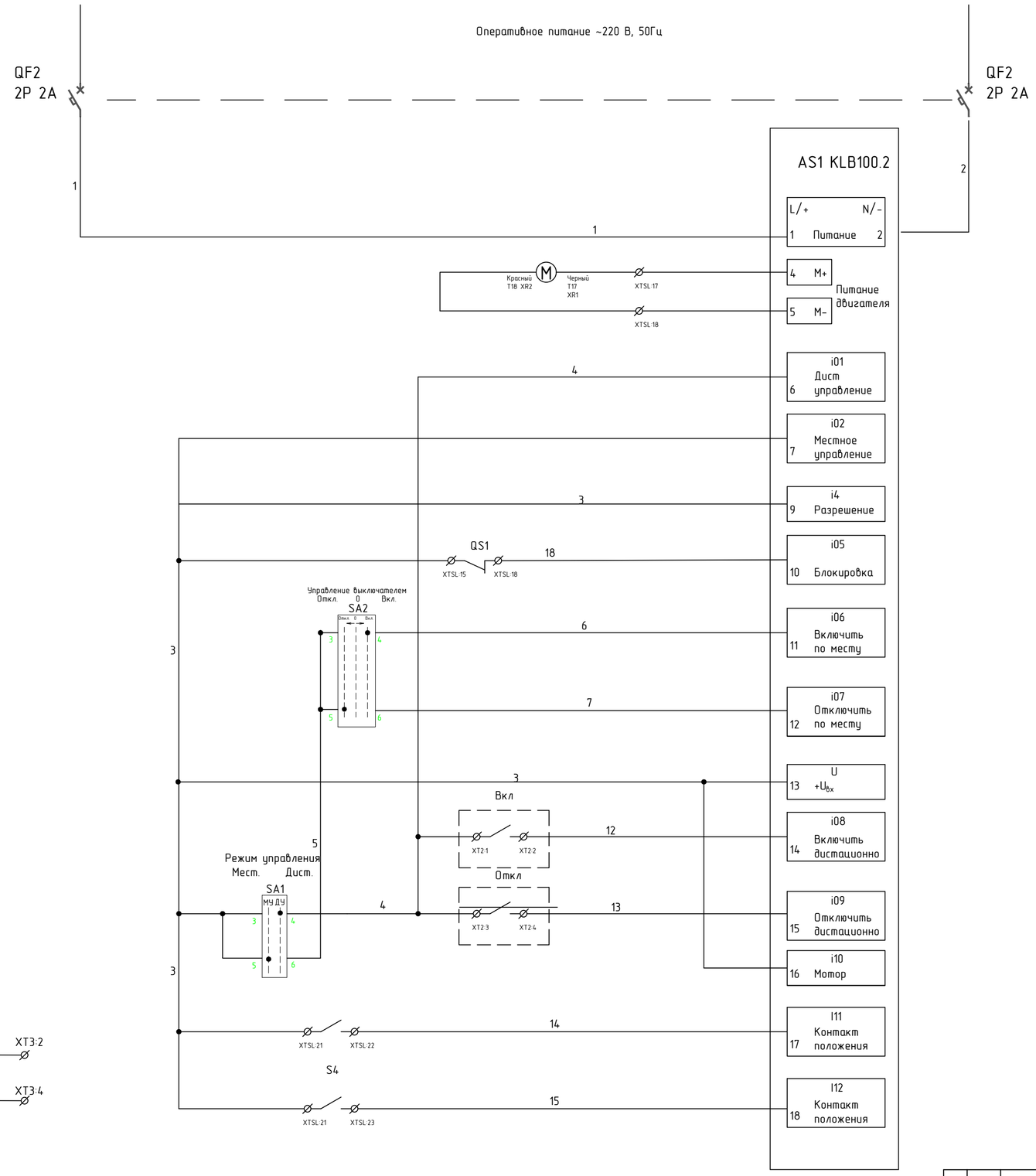

						Лит.	Масса	Маштаб
Изм.	Лист	№Документа	Подпись	Дата	РУ-10кВ	Р		
Разраб.		Ефремов					Лист	Листов
Пров.		Шадрин					16	
Т.Контр.		Павлов						
					Принципиальная электрическая схема КСО Омега №8	Dextra Electric г.Нижний Новгород		
Утв.		Дмитриев						

Обозначение	Тип, марка оборудоания		Кол-во	Ед. Изм	Примечание
	КСО Омега №8				
QW1	Трёхпозиционный выключатель-заземлитель SL12-BMJ, 10 кВ, 630 А, моторный привод	SL12-BMJ.01.00	1	шт.	
AS1	Блок управления моторным приводом KLB100.2		1	шт.	в составе SL12-BMJ
QF8	Автоматический выключатель CHINT NB1-63, 2P, C2, 6 кА	179659	1	шт.	
SA1	Переключатель режима «Местное/Дистанционное», CHINT NP2-BD25, 2 положения, 1NO+1NC	573981	1	шт.	
SA2	Переключатель «Откл./0/Вкл.», CHINT NP2-BD53, возврат в центр, 2NO	573985	1	шт.	
HL2	Светильник СВОШ-2, LED, 6 Вт, 36 В AC/DC	TDM SQ0837-0004	1	шт.	
SA3	переключатель CHINT NP2-BD21	573977	1	шт.	
	Шильдик маркировочный прямоугольный NP2-BZ31	256361	1	шт.	
XT2	CTS 2,5 мм|, серая	YCT10-00-K03-002	4	шт.	команды ТУ
XT3	CTS 2,5 мм|, серая	YCT10-00-K03-002	4	шт.	телесигнализация
XT4	CTS 2,5 мм|, серая	YCT10-00-K03-002	1	шт.	+36 В
XT4	CTS 2,5 мм|, синяя	YCT10-00-K07-002	1	шт.	0 В
	Блок индикации LB-1-115-T, 115pF (с разъемом)		1	шт.	Входит в комплект SL12
	Опорный изолятор ИО 8-75-130С У3		3	шт.	

Изм.	Лист	№Документа	Подпись	Дата	РУ-10кВ	Лит.	Масса	Маштаб
Разраб.		Ефремов				Р		
Пров.		Шадрин					Лист	Листов
Т.Контр.		Павлов					17	
					Спецификация	Dextra Electric г.Нижний Новгород		
Утв.		Дмитриев						

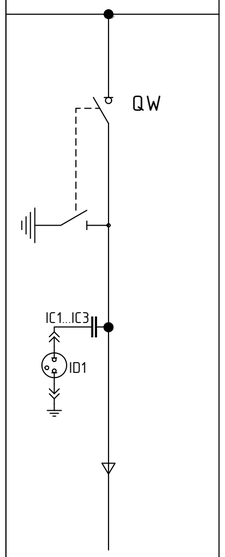

9
ОЛ4
КСО-Омега DE
370x870x2200
SL12-BMJ

ААБл-10

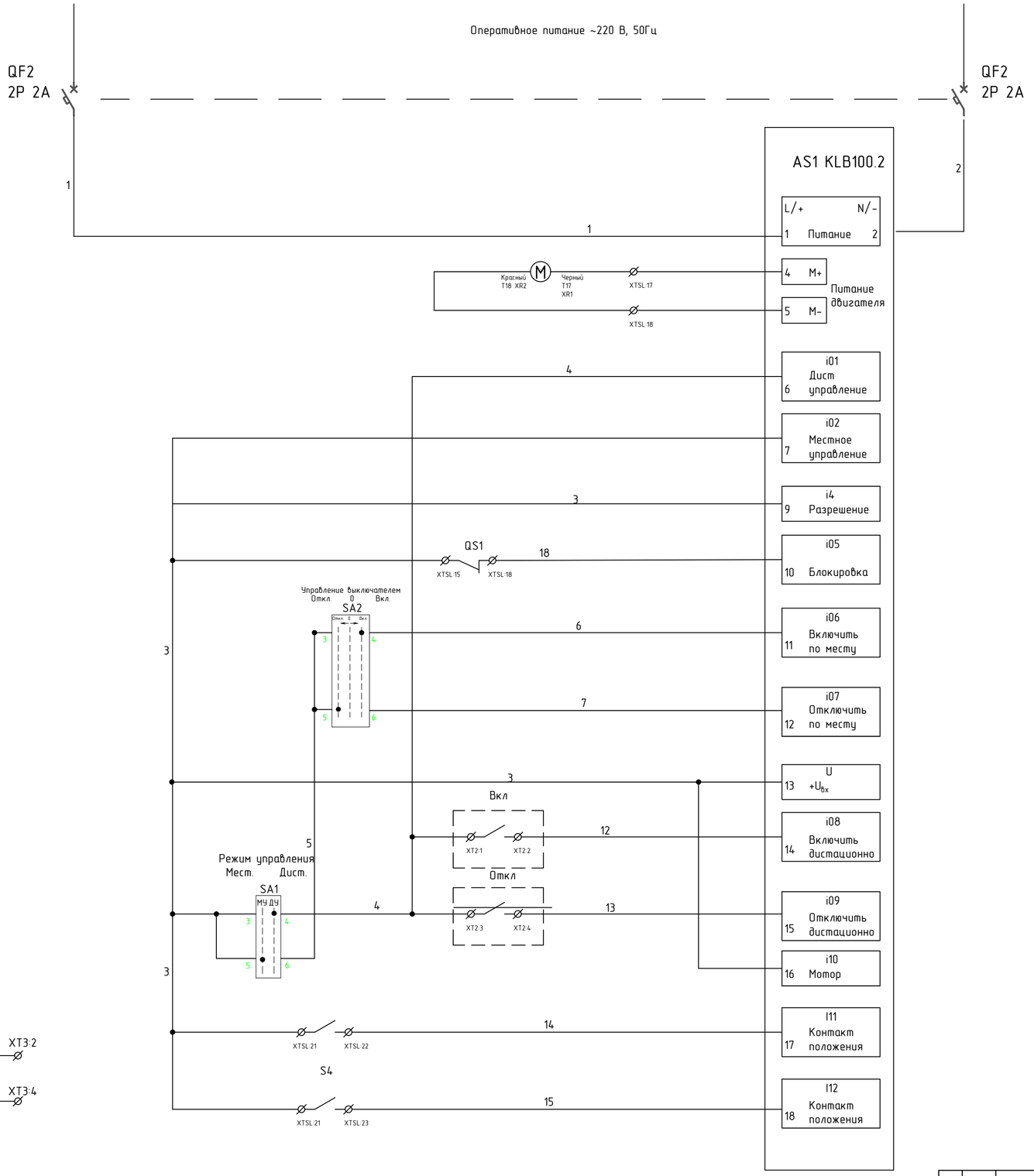

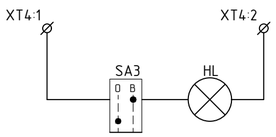

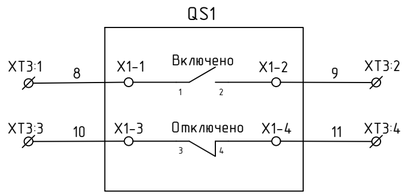

							Лит.	Масса	Маштаб
Изм.	Лист	№Документа	Подпись	Дата	РУ-10кВ			
Разраб.		Ефремов				Р		
Пров.		Шадрин					Лист	Листов
Т.Контр.		Павлов					18	
					Принципиальная электрическая схема КСО Омега №9			
Утв.		Дмитриев						

Dextra Electric
г.Нижний Новгород

Обозначение	Тип, марка оборудоания		Кол-во	Ед. Изм	Примечание
	КСО Омега №9				
QW1	Трёхпозиционный выключатель-заземлитель SL12-BMJ, 10 кВ, 630 А, моторный привод	SL12-BMJ.01.00	1	шт.	
AS1	Блок управления моторным приводом KLB100.2		1	шт.	в составе SL12-BMJ
QF9	Автоматический выключатель CHINT NB1-63, 2P, C2, 6 кА	179659	1	шт.	
SA1	Переключатель режима «Местное/Дистанционное», CHINT NP2-BD25, 2 положения, 1NO+1NC	573981	1	шт.	
SA2	Переключатель «Откл./0/Вкл.», CHINT NP2-BD53, возврат в центр, 2NO	573985	1	шт.	
HL	Светильник СВОШ-2, LED, 6 Вт, 36 В AC/DC	TDM SQ0837-0004	1	шт.	
SA3	переключатель CHINT NP2-BD21	573977	1	шт.	
	Шильдик маркировочный прямоугольный NP2-BZ31	256361	1	шт.	
XT2	CTS 2,5 мм|, серая	YCT10-00-K03-002	4	шт.	команды ТУ
XT3	CTS 2,5 мм|, серая	YCT10-00-K03-002	4	шт.	телесигнализация
XT4	CTS 2,5 мм|, серая	YCT10-00-K03-002	1	шт.	+36 В
XT4	CTS 2,5 мм|, синяя	YCT10-00-K07-002	1	шт.	0 В
	Блок индикации LB-1-115-T, 115pF (с разъемом)		1	шт.	Входит в комплект SL12
	Опорный изолятор ИО 8-75-130С У3		3	шт.	

						Лит.	Масса	Маштаб
Изм.	Лист	№Документа	Подпись	Дата	РУ-10кВ			
Разраб.		Ефремов				Р		
Пров.		Шадрин					Лист	Листов
Т.Контр.		Павлов					19	
					Спецификация	Dextra Electric г.Нижний Новгород		
Утв.		Дмитриев						

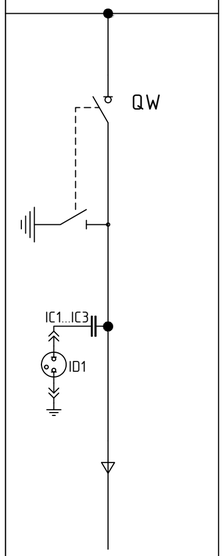

10
ОЛ5
КСО-Омега DE
370x870x2200
SL12-BMJ

ААБл-10

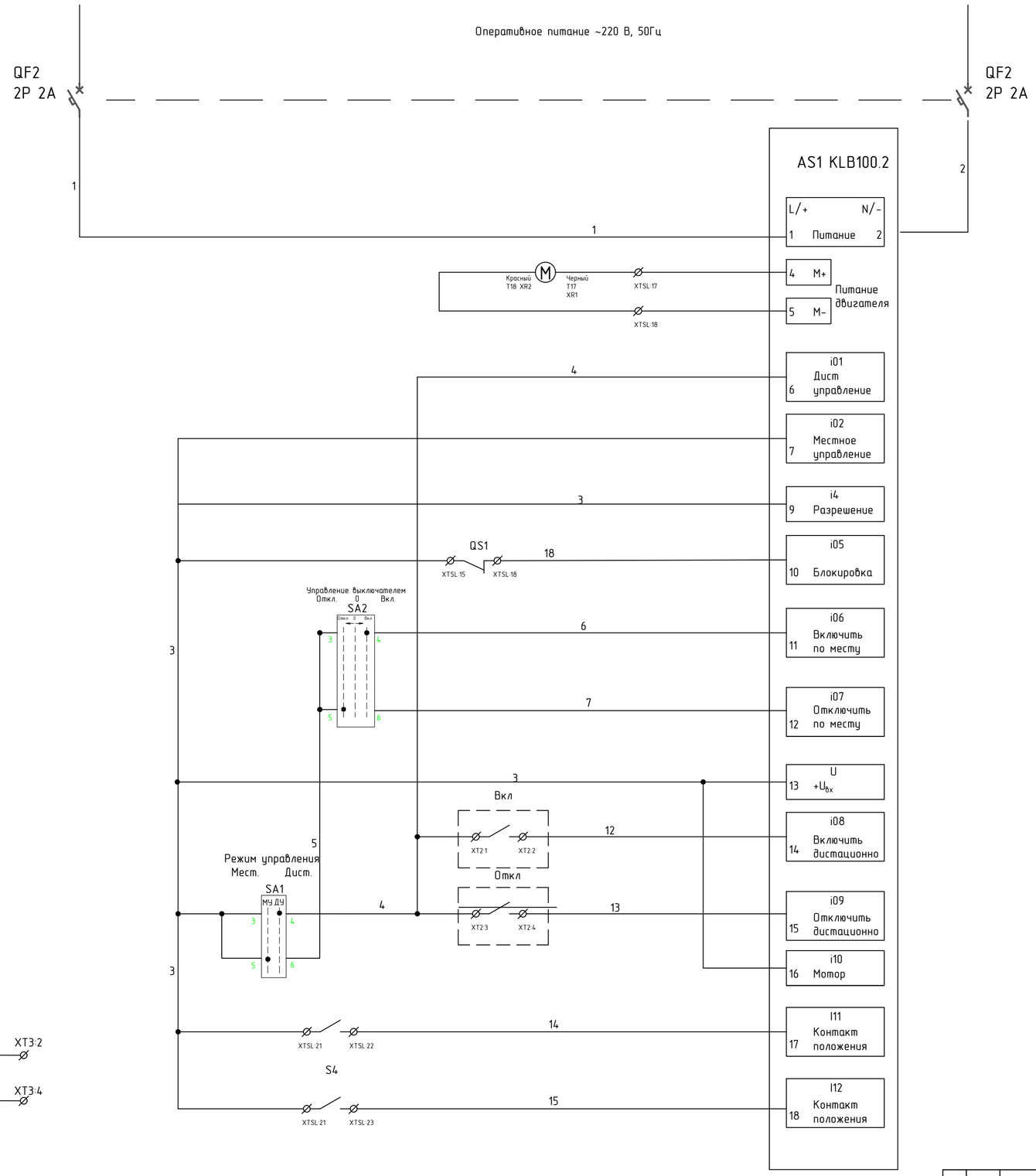

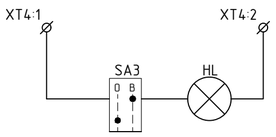

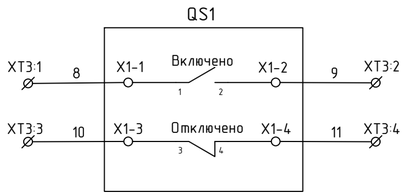

Изм.	Лист	№Документа	Подпись	Дата	РУ-10кВ	Лит.	Масса	Маштаб
Разраб.		Ефремов				Р		
Пров.		Шадрин					Лист	Листов
Т.Контр.		Павлов					20	
					Принципиальная электрическая схема КСО Омега №10	Dextra Electric г.Нижний Новгород		
Утв.		Дмитриев						

Обозначение	Тип, марка оборудоания		Кол-во	Ед. Изм	Примечание
	КСО Омега №10				
QW1	Трёхпозиционный выключатель-заземлитель SL12-BMJ, 10 кВ, 630 А, моторный привод	SL12-BMJ.01.00	1	шт.	
AS1	Блок управления моторным приводом KLB100.2		1	шт.	в составе SL12-BMJ
QF10	Автоматический выключатель CHINT NB1-63, 2P, C2, 6 кА	179659	1	шт.	
SA1	Переключатель режима «Местное/Дистанционное», CHINT NP2-BD25, 2 положения, 1NO+1NC	573981	1	шт.	
SA2	Переключатель «Откл./0/Вкл.», CHINT NP2-BD53, возврат в центр, 2NO	573985	1	шт.	
HL	Светильник СВОШ-2, LED, 6 Вт, 36 В AC/DC	TDM SQ0837-0004	1	шт.	
SA3	переключатель CHINT NP2-BD21	573977	1	шт.	
	Шильдик маркировочный прямоугольный NP2-BZ31	256361	1	шт.	
XT2	CTS 2,5 мм|, серая	YCT10-00-K03-002	4	шт.	команды ТУ
XT3	CTS 2,5 мм|, серая	YCT10-00-K03-002	4	шт.	телесигнализация
XT4	CTS 2,5 мм|, серая	YCT10-00-K03-002	1	шт.	+36 В
XT4	CTS 2,5 мм|, синяя	YCT10-00-K07-002	1	шт.	0 В
	Блок индикации LB-1-115-T, 115pF (с разъемом)		1	шт.	Входит в комплект SL12
	Опорный изолятор ИО 8-75-130С У3		3	шт.	

Изм.	Лист	№Документа	Подпись	Дата	РУ-10кВ	Лит.	Масса	Маштаб
Разраб.		Ефремов				Р		
Пров.		Шадрин					Лист	Листов
Т.Контр.		Павлов					21	
					Спецификация	Dextra Electric г.Нижний Новгород		
Утв.		Дмитриев						